NUMBER C-172132

三角法 (3rd ANGLE PROJECTION)

METRIC

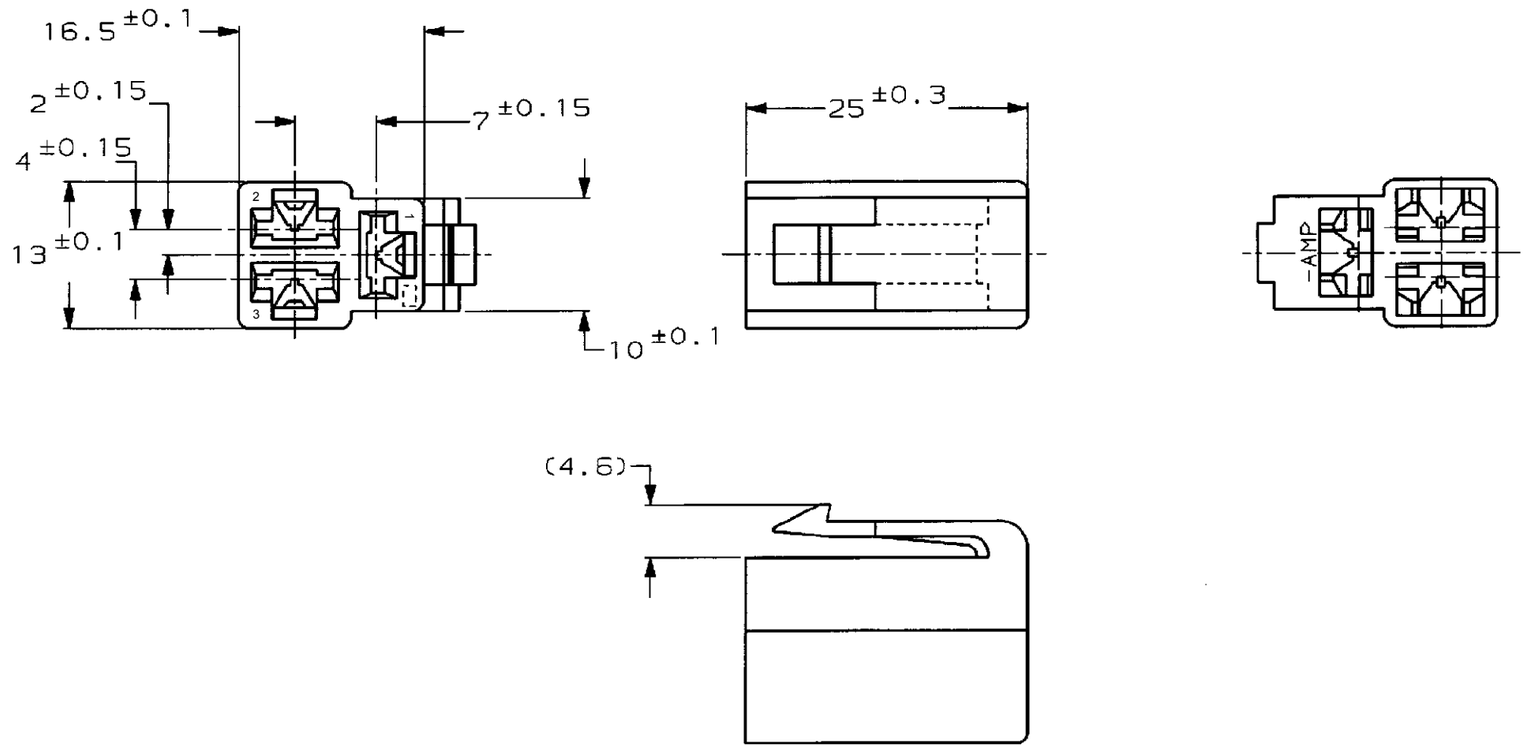

注；
1. 嵌合する相手ハウジングは型番172131
2. 使用端子は型番170342,170343,170350

NOTE;
1. THE MATING CAP HOUSING; P/N 172131
2. APPLIED CONTACT; P/N 170342,170343,170350
3. OBSOLETE PARTS: OBSOLETE CIS STREAMLINING PER D.RENAUD/D.SINISI

	色 (COLOR)	型番 (P/N)
	自然色 (NATURAL)	1-172132-1
OBSOLETE 3	淡灰 (LIGHT GRAY)	~~-6~~
	赤 (RED)	~~-9~~
	橙 (ORANGE)	-8
OBSOLETE	YELLOW	~~-7~~
3 OBSOLETE	灰 (GRAY)	~~-6~~
	青 (BLUE)	-5
	緑 (GREEN)	-4
3 OBSOLETE	茶 (BROWN)	~~-3~~
	黒 (BLACK)	-2
	自然色 (NATURAL)	172132-1

単位：mm DIMENSIONS IN MM. DO NOT SCALE PRINT

PRINT DIST

LTR	変更 (REVISION RECORD)	DR	CHK	DATE
D5	REVISED PER ECR-17-012979	BDA	TD	11SEP2017
D4	REVISED PER ECR-16-015261	RS	TD	28OCT16
D3	REVISED PER ECO-13-07142	B.P	D.Z	1NOV13
D2	REVISED PER ECO-11-005030	RK	HMR	24MAR11

適合電線断面積 (WIRE RANGE) mm² (AWG -)
被覆外径 (INSULATION DIA.) mmφ
材料 (MATERIAL) 66 ナイロン (66 NYLON)
仕上 (FINISH) 色：表参照 COLOR; SEE TABLE
DR. T. Shinohara 1/18'94
DE. K. Yusa 1/18'94
CHK. —
APP. A. Tomita 1/18'94

名称 (NAME) 250 シリーズ ハウジングランスコネクタ 3極 プラグ ハウジング
250 SERIES HOUSING LANCE CONNECTOR 3Pos PLUG HOUSING

一般公差 (GENERAL TOLERANCE)
10以下：±0.2
10を超え30以下：±0.25
30を超え100以下：±0.3
角度：±3°

B | LOC J | 番号 (No.) C-172132
尺度 (SCALE) 2-1 | REV. D5 | SHEET 1 OF 1

TE Connectivity

(CUSTOMER DRAWING) 参考図面